INSTRUCTION MANUAL
MANUEL D'INSTRUCTION
MANUAL DE INSTRUCCIONES

Charger
Chargeur
Cargador

DC4001

IMPORTANT: Read Before Using.
IMPORTANT : Lire avant usage.
IMPORTANTE: Lea antes de usar.

SPECIFICATIONS

Model:	DC4001
Input	A.C. 120 V, 50–60 Hz / 50/60 Hz
Output	D.C. 25 V–40 V
Net weight	1.1 kg (2.4 lbs)

- Due to our continuing program of research and development, the specifications herein are subject to change without notice.
- Specifications may differ from country to country.
- The weight according to EPTA-Procedure 01/2014, are shown in the table.

SAFETY WARNINGS

IMPORTANT SAFETY INSTRUCTIONS

CAUTION:

1. **SAVE THESE INSTRUCTIONS**
   – This manual contains important safety and operating instructions for battery charger.
2. **Before using battery charger, read all instructions and cautionary markings on (1) battery charger, (2) battery, and (3) product using battery.**
3. **CAUTION – To reduce risk of injury, charge only Makita type rechargeable batteries. Other types of batteries may burst causing personal injury and damage.**
4. **Non-rechargeable batteries cannot be charged with this battery charger.**
5. **Use a power source with the voltage specified on the nameplate of the charger.**
6. **Do not charge the battery cartridge in presence of flammable liquids or gases.**
7. **Do not expose charger to rain, snow, or wet condition.**
8. **Never carry charger by cord or yank it to disconnect from receptacle.**
9. **After charging or before attempting any maintenance or cleaning, unplug the charger from the power source. Pull by plug rather than cord whenever disconnecting charger.**
10. **Make sure cord is located so that it will not be stepped on, tripped over, or otherwise subjected to damage or stress.**
11. **Do not operate charger with damaged cord or plug. If the cord or plug is damaged, ask Makita authorized service center to replace it in order to avoid a hazard.**
12. **Do not operate or disassemble charger if it has received a sharp blow, been dropped, or otherwise damaged in any way; take it to a qualified serviceman. Incorrect use or reassembly may result in a risk of electric shock or fire.**
13. **The battery charger is not intended for use by young children or infirm persons without supervision.**
14. **Young children should be supervised to ensure that they do not play with the battery charger.**

15. **Do not charge battery cartridge when room temperature is BELOW 10°C (50°F) or ABOVE 40°C (104°F). At the cold temperature, charging may not start.**
16. **Do not attempt to use a step-up transformer, an engine generator or DC power receptacle.**
17. **Do not allow anything to cover or clog the charger vents.**
18. **Do not plug or unplug the cord and insert or remove the battery with wet hands.**
19. **Never use gasoline, benzine, thinner, alcohol or the like to clean the charger. Discoloration, deformation or cracks may result.**

FCC statement

This device complies with part 15 of the FCC Rules. Operation is subject to the following two conditions: (1) This device may not cause harmful interference, and (2) this device must accept any interference received, including interference that may cause undesired operation.

FCC caution

Changes or modifications not expressly approved by the party responsible for compliance could void the user's authority to operate the equipment.
Note: This equipment has been tested and found to comply with the limits for a Class B digital device, pursuant to part 15 of the FCC Rules. These limits are designed to provide reasonable protection against harmful interference in a residential installation. This equipment generates, uses and can radiate radio frequency energy and, if not installed and used in accordance with the instructions, may cause harmful interference to radio communications. However, there is no guarantee that interference will not occur in a particular installation. If this equipment does cause harmful interference to radio or television reception, which can be determined by turning the equipment off and on, the user is encouraged to try to correct the interference by one or more of the following measures:

— Reorient or relocate the receiving antenna.
— Increase the separation between the equipment and receiver.
— Connect the equipment into an outlet on a circuit different from that to which the receiver is connected.
— Consult the dealer or an experienced radio/TV technician for help.

Makita U.S.A. Inc.
14930 Northam Street, La Mirada, CA 90638-5753, USA
+1-(714) 522-8088

Symbols

The followings show the symbols used for charger.

V	volts
A	amperes
Hz	hertz
~	alternating current
W	watt
⎓	direct current

Charging

CAUTION: **After charging is complete, be sure to remove the power plug of the battery charger from the AC voltage source, and remove the socket of the battery charger and attach the cap of the battery.**

NOTICE: **The battery charger is intended for charging MAKITA portable power pack only. Never use it for other purposes or for other manufacturer's batteries.**

NOTICE: **When the battery charger is connected to the unit, the tool or machine does not start. In this case, remove the battery charger from the unit.**

NOTICE: **If the temperature of the battery becomes low or high during charging, the charging may stop. In this case, wait until the battery becomes ordinary temperature by warming up or cooling down the battery, and then restart the charging.**

1. Remove the cap of the battery by turning it.

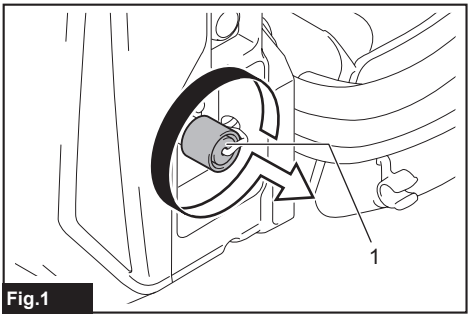

Fig.1

► **1.** Cap

2. Align the protrusion on the socket of the battery charger with the counterpart on the plug of the unit, and then attach the socket to the plug by turning the socket.

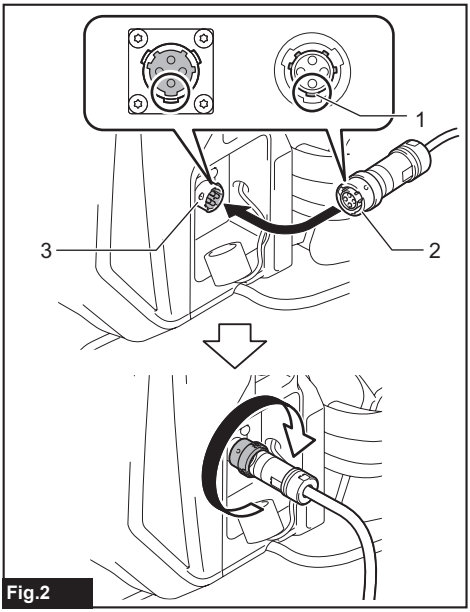

Fig.2

► **1.** Protrusion **2.** Socket **3.** Plug

3. Plug the power plug of the battery charger into the proper AC voltage source.

4. After the charging is complete, remove the socket of the battery charger, and then attach the cap of the battery.

During charging, the main power lamp lights up in red and the indicator lamps indicate the remaining battery capacity. When the charging is complete, the main power lamp and indicator lamps go off.

Main power lamp	Indicator lamps			Remaining capacity
	Lighted	Off	Blinking	
■	■	■	■	Charging (75% to 100%)
■	■	■	◪	Charging (50% to 75%)
■	■	◪	□	Charging (25% to 50%)
■	◪	□	□	Charging (0% to 25%)

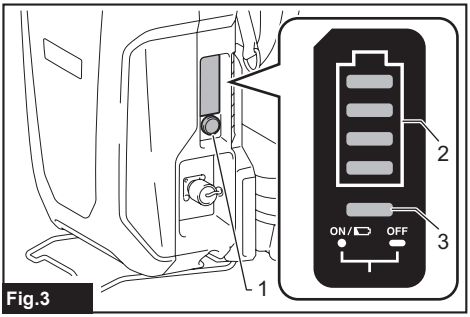

Fig.3

► **1.** Power button **2.** Indicator lamp **3.** Main power lamp

The tool or machine does not operate if the charger is connected to the unit. If the main power lamp blinks in red, charging does not start because the unit is overheated or the temperature of the unit is low. In this case, cool down the unit, or warm up the unit.

If the main power lamp blinks in red and green alternately, unplug the charger and remove the socket of the charger, and then clean the charger by removing dust from the AC inlet, intake vent, and exhaust vent. If the main power lamp keeps blinking in red and green alternately after cleaning the charger, ask your local Makita Authorized Service Center for repair.

The following table indicates the types of battery, the number of cells, and the rated capacity which can be charged by the battery charger.

Voltage	Number of cells	Li-ion portable power pack	Capacity (Ah)	Charging time (Minutes)
36 V - 40 V max	100	PDC1200	33.5	360
36 V - 40 V max	130	PDC1500	43.55	450

NOTE: The charger is equipped with the cooling fan. Sound of the cooling fan comes out during charging, but it does not indicate a trouble of the charger.

MAINTENANCE

⚠*CAUTION:* **Always be sure that the portable power pack is switched off and the battery is removed before attempting to perform inspection or maintenance.**

To maintain product SAFETY and RELIABILITY, repairs, any other maintenance or adjustment should be performed by Makita Authorized or Factory Service Centers, always using Makita replacement parts.

Cleaning the charger

Remove dust from the AC inlet, intake vent, and exhaust vent.

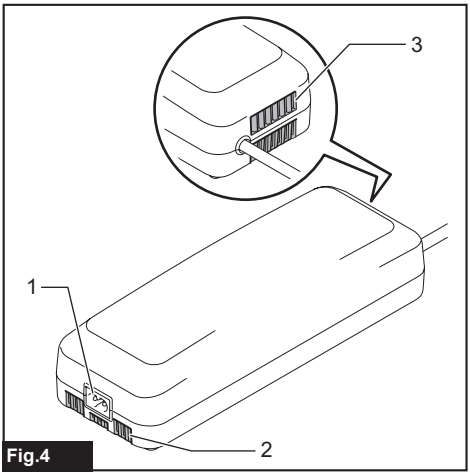

Fig.4

► **1.** AC inlet **2.** Intake vent **3.** Exhaust vent

NOTE: If the charging time becomes considerably longer than usual, ask Makita Authorized Service Centers for repair or maintenance.

SPÉCIFICATIONS

Modèle :	DC4001
Entrée	C.A. 120 V, 50-60 Hz / 50/60 Hz
Sortie	C.C. 25 V-40 V
Poids net	1,1 kg (2,4 lbs)

- Étant donné l’évolution constante de notre programme de recherche et développement, les spécifications contenues dans ce manuel sont sujettes à modification sans préavis.
- Les spécifications peuvent varier suivant les pays.
- Le poids, selon la procédure EPTA 01/2014, est indiqué dans le tableau.

CONSIGNES DE SÉCURITÉ

IMPORTANTES CONSIGNES DE SÉCURITÉ

ATTENTION :

1. **CONSERVEZ CE MODE D’EMPLOI**
   - Ce manuel contient d’importantes instructions concernant la sécurité et l’utilisation du chargeur de batterie.
2. **Avant d’utiliser le chargeur de batterie, lisez toutes les instructions et précautions relatives (1) au chargeur de batterie, (2) à la batterie, et (3) au produit utilisant la batterie.**
3. **ATTENTION - Pour réduire les risques de blessure, ne chargez que les batteries rechargeables de type Makita. D’autres types de batteries peuvent éclater, ce qui peut entraîner des blessures et des endommagements.**
4. **Les batteries non rechargeables ne peuvent pas être chargées avec ce chargeur de batterie.**
5. **Utilisez une source d’alimentation dont la tension est celle spécifiée sur la plaque signalétique du chargeur.**
6. **Ne chargez pas la batterie en présence de liquides ou de gaz inflammables.**
7. **N’exposez pas le chargeur à la pluie, à la neige ou à des surfaces mouillées.**
8. **Ne transportez jamais le chargeur en le tenant par le cordon et ne donnez jamais de coup sec sur le cordon pour le débrancher de la prise de courant.**
9. **Après la charge ou avant d’effectuer tout entretien ou nettoyage, débranchez le chargeur de la source d’alimentation. Lorsque vous devez débrancher le chargeur, tirez sur la fiche plutôt que sur le cordon.**
10. **Assurez-vous que le cordon est positionné de sorte que personne ne puisse marcher ou trébucher dessus, ou qu’il ne puisse pas subir d’endommagements ou de contraintes.**
11. **N’utilisez pas le chargeur si le cordon ou la fiche est endommagé. Si le cordon ou la fiche est endommagé, demandez au centre de service après-vente Makita de le remplacer pour éviter tout risque.**

12. **Évitez d'utiliser ou de démonter le chargeur s'il a subi un choc violent ou une chute, ou qu'il a été endommagé de n'importe quelle autre manière ; emportez-le chez un réparateur qualifié. Une utilisation incorrecte ou un remontage peut entraîner un risque de décharge électrique ou d'incendie.**
13. **Le chargeur de batterie n'est pas prévu pour être utilisé par de jeunes enfants ou des personnes invalides sans surveillance.**
14. **Pour s'assurer qu'ils ne jouent pas avec le chargeur de batterie, il convient de surveiller les jeunes enfants.**
15. **Ne chargez pas la batterie lorsque la température ambiante est INFÉRIEURE à 10 °C (50 °F) ou SUPÉRIEURE à 40 °C (104 °F). À température basse, la charge peut ne pas démarrer.**
16. **N'essayez pas d'utiliser un poste élévateur, un groupe électrogène ou une prise de courant CC.**
17. **Ne laissez rien couvrir ou obstruer les évents du chargeur.**
18. **Abstenez-vous de brancher ou de débrancher le cordon et d'insérer ou de retirer la batterie avec les mains mouillées.**
19. **N'utilisez jamais d'essence, de benzine, de diluant, d'alcool, etc. pour nettoyer le chargeur. Une décoloration, une déformation, ou la formation de fissures peut en découler.**

Déclaration de la FCC

Cet appareil est conforme à la Section 15 des Règlements de la FCC. L'utilisation est sujette aux deux conditions suivantes : (1) cet appareil ne peut pas causer de brouillage nuisible, et (2) cet appareil doit accepter tout brouillage subi, y compris le brouillage pouvant causer un fonctionnement indésirable.

Mise en garde de la FCC

Les changements et modifications non explicitement approuvés par la partie responsable de la conformité peuvent annuler le droit de l'utilisateur à utiliser l'équipement.
Note : Cet équipement a fait l'objet d'essais et a été jugé conforme aux limites pour appareil numérique de classe B, en conformité à la Section 15 des Règlements de la FCC. Ces limites sont conçues pour assurer une protection raisonnable contre le brouillage préjudiciable dans une installation résidentielle. Cet équipement génère, utilise et peut rayonner de l'énergie de fréquence radio et, s'il n'est pas installé et utilisé conformément aux instructions, peut causer du brouillage préjudiciable sur les communications radio. Rien ne garantit toutefois qu'il n'y aura pas de brouillage dans une installation particulière. Si cet équipement cause du brouillage préjudiciable sur la réception de la radio ou du téléviseur, ce qui peut être vérifié en éteignant et rallumant l'équipement, l'utilisateur est invité à essayer d'annuler le brouillage par l'une ou plusieurs des mesures suivantes :

— Réorienter ou déplacer l'antenne de réception.
— Augmenter la distance qui sépare l'équipement du récepteur.
— Brancher l'équipement sur la prise d'un circuit différent de celui sur lequel le récepteur est branché.
— Demander l'aide du détaillant ou d'un technicien radio/TV expérimenté.

Makita U.S.A. Inc.
14930 Northam Street, La Mirada, CA 90638-5753, États-Unis
+1-(714) 522-8088

Symboles

Les symboles utilisés pour le chargeur sont indiqués ci-dessous.

V	volts
A	ampères
Hz	hertz
~	courant alternatif
W	watt
⎓	courant continu

Charge

⚠*ATTENTION :* Une fois la charge terminée, veillez à retirer la fiche d'alimentation du chargeur de batterie de la source de tension C.A., à retirer la prise du chargeur de batterie et à fixer le capuchon de la batterie.

***AVIS :* Le chargeur de batterie est conçu exclusivement pour charger le support d'alimentation portable MAKITA. Ne l'utilisez jamais à d'autres fins ou pour des batteries d'autres fabricants.**

***AVIS :* L'outil ou la machine ne démarre pas lorsque le chargeur de batterie est connecté à l'appareil. Dans ce cas, retirez le chargeur de batterie de l'appareil.**

***AVIS :* Il se peut que la charge s'arrête si la température de la batterie devient basse ou élevée pendant la charge. Le cas échéant, laissez réchauffer ou refroidir la batterie jusqu'à ce qu'elle ait atteint une température normale, puis redémarrez la charge.**

1. Tournez le capuchon de la batterie pour le retirer.

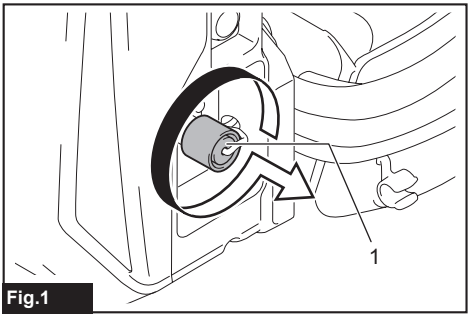

Fig.1

► **1.** Capuchon

2. Alignez la partie saillante de la prise du chargeur de batterie sur partie correspondante de la fiche de l'appareil, puis fixez la prise à la fiche en faisant tourner la prise.

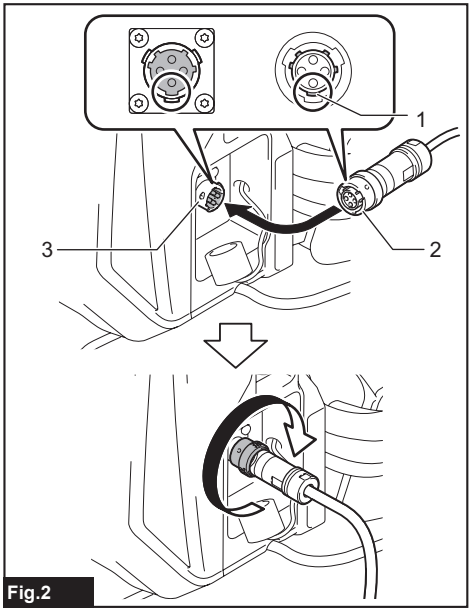

Fig.2

► **1.** Partie saillante **2.** Prise **3.** Fiche

3. Branchez la fiche d'alimentation du chargeur de batterie dans une source de tension C.A. adéquate.

4. Une fois la charge terminée, retirez la prise du chargeur de batterie, puis fixez le capuchon de la batterie.

Pendant la charge, le témoin d'alimentation secteur s'allume en rouge et les lampes témoins indiquent la charge restante de la batterie. Lorsque la charge est terminée, le témoin d'alimentation secteur et les lampes témoins s'éteignent.

Témoin d'alimentation secteur	Lampes témoins			Charge restante
	■ Allumé	□ Éteint	◪ Clignotant	
■	■ ■ ■ ◪			Charge en cours (75 % à 100 %)
■	■ ■ ◪ □			Charge en cours (50 % à 75 %)
■	■ ◪ □ □			Charge en cours (25 % à 50 %)
■	◪ □ □ □			Charge en cours (0 % à 25 %)

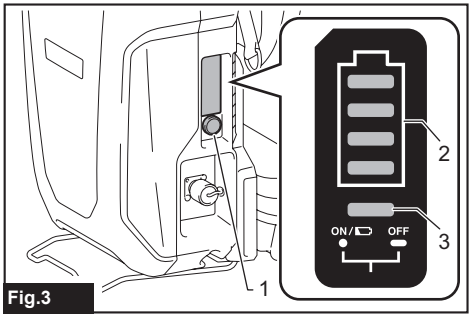

Fig.3

► **1.** Bouton d'alimentation **2.** Lampe témoin **3.** Témoin d'alimentation secteur

L'outil ou la machine ne fonctionne pas si le chargeur est connecté à l'appareil. La charge ne démarre pas si le témoin d'alimentation secteur clignote en rouge, car l'appareil est surchauffé ou sa température est basse. Le cas échéant, laissez refroidir ou réchauffer l'appareil.

Si le témoin d'alimentation secteur clignote alternativement en rouge et en vert, débranchez le chargeur, retirez la prise du chargeur, puis nettoyez le chargeur en enlevant les poussières de l'entrée C.A., de l'orifice d'admission d'air et de l'orifice d'évacuation. Si le témoin d'alimentation secteur continue de clignoter alternativement en rouge et en vert après le nettoyage du chargeur, demandez à votre centre de service après-vente Makita agréé de réparer le chargeur.

Le tableau suivant indique les types de batterie, le nombre de cellules et la capacité nominale de charge du chargeur de batterie.

Tension	Nombre de cellules	Support d'alimentation portable Li-ion	Capacité (Ah)	Temps de charge (Minutes)
36 V - 40 V max.	100	PDC1200	33,5	360
36 V - 40 V max.	130	PDC1500	43,55	450

NOTE : Le chargeur est équipé d'un ventilateur de refroidissement. Un son s'échappe du ventilateur de refroidissement pendant la charge, mais cela n'indique pas une défectuosité du chargeur.

ENTRETIEN

ATTENTION : **Assurez-vous toujours que le support d'alimentation portable est hors tension et que la batterie est retirée avant d'effectuer tout travail d'inspection ou d'entretien.**

Pour maintenir la SÉCURITÉ et la FIABILITÉ du produit, les réparations et tout autre travail d'entretien ou de réglage doivent être effectués dans un centre de service après-vente autorisé ou une usine Makita, exclusivement avec des pièces de rechange Makita.

Nettoyage du chargeur

Enlevez les poussières de l'entrée C.A., de l'orifice d'admission d'air et de l'orifice d'évacuation.

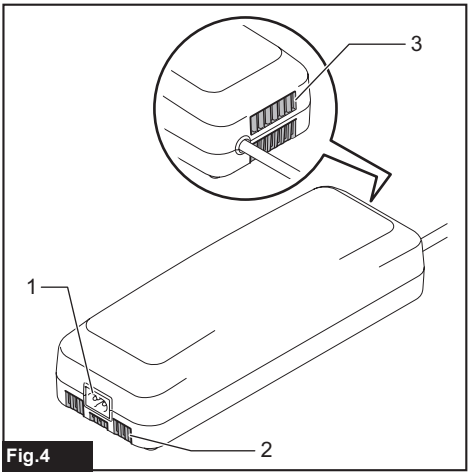

Fig.4

► **1.** Entrée C.A. **2.** Prise d'air **3.** Orifice d'évacuation

NOTE : Si le temps de charge devient considérablement plus long que d'ordinaire, demandez à un centre de service après-vente Makita agréé d'effectuer la réparation ou l'entretien.

ESPECIFICACIONES

Modelo:	DC4001
Entrada	CA 120 V, 50-60 Hz / 50/60 Hz
Salida	CC 25 V-40 V
Peso neto	1,1 kg (2,4 lbs)

- Debido a nuestro continuo programa de investigación y desarrollo, las especificaciones aquí incluidas están sujetas a cambio sin previo aviso.
- Las especificaciones pueden variar de país a país.
- En la tabla se muestra el peso conforme al procedimiento 01/2014 de la Asociación Europea de Herramientas Eléctricas (EPTA).

ADVERTENCIAS DE SEGURIDAD

INSTRUCCIONES IMPORTANTES DE SEGURIDAD

PRECAUCIÓN:

1. **GUARDE ESTAS INSTRUCCIONES**
   - Este manual contiene instrucciones importantes de seguridad y de funcionamiento para el cargador de batería.
2. **Antes de utilizar el cargador de batería, lea todas las instrucciones e indicaciones de precaución sobre (1) el cargador de batería, (2) la batería, y (3) el producto con el que se utiliza la batería.**
3. **PRECAUCIÓN - Para reducir el riesgo de lesiones, cargue solamente baterías recargables de Makita. Otro tipo de baterías podrían explotar y causar lesiones personales y daños.**
4. **Las baterías no recargables no se pueden cargar con este cargador de batería.**
5. **Use una fuente de alimentación con el voltaje especificado en la placa de características del cargador.**
6. **No cargue el cartucho de batería en presencia de líquidos o gases inflamables.**
7. **No exponga el cargador a la lluvia, a la nieve o a condiciones húmedas.**
8. **Nunca lleve el cargador por el cable o tire del mismo para desconectarlo de la toma de corriente.**
9. **Después de realizar la carga o antes de intentar cualquier mantenimiento o limpieza, desconecte el cargador de la fuente de alimentación. Tire del enchufe en vez del cable cada vez que desconecte el cargador.**
10. **Asegúrese de que el cable esté bien ubicado para que no se le pise, ocasione un tropezón o sufra de daños o presión.**
11. **No utilice el cargador si el cable o el enchufe están dañados. Si el cable o el enchufe están dañados, solicite al centro de servicio autorizado de Makita que lo reemplace para evitar un riesgo.**
12. **No utilice o desarme el cargador si el mismo sufrió un golpe contundente, se dejó caer o si fue dañado de cualquier forma; llévelo con un técnico de servicio calificado. El uso incorrecto o rearmado podría resultar en un riesgo de choque eléctrico o incendio.**

13. **El cargador de batería no deben utilizarlo niños pequeños o personas de salud delicada y sin supervisión.**
14. **Hay que asegurarse de que los niños pequeños no jueguen con el cargador de batería.**
15. **No cargue el cartucho de batería cuando la temperatura ambiente esté por DEBAJO de 10 °C (50 °F) o por ENCIMA de 40 °C (104 °F). A una temperatura fría, podría no iniciar la carga.**
16. **No intente utilizar un transformador elevador de voltaje, un motor generador o toma de corriente CC.**
17. **No permita que nada cubra u obstaculice las aberturas de ventilación del cargador.**
18. **No enchufe o desenchufe el cable e inserte o extraiga la batería con las manos mojadas.**
19. **Nunca utilice gasolina, bencina, disolvente, alcohol o sustancias similares para limpiar el cargador. Puede que esto ocasione descoloramiento, deformación o grietas.**

Declaración de la FCC

Este dispositivo cumple con lo dispuesto en la Parte 15 de las Normas de la FCC. La operación está sujeta a las siguientes dos condiciones: (1) Este dispositivo no debe causar una interferencia dañina, y (2) este dispositivo debe aceptar cualquier interferencia recibida, incluida la interferencia que pueda ocasionar una operación no deseada.

Precaución de la FCC

Cualquier cambio o modificación que no haya sido expresamente aprobada por la parte responsable del cumplimiento podría anular la autoridad del usuario para operar el equipo.
Nota: Este equipo fue sometido a pruebas y se ha comprobado que cumple con los límites para un dispositivo digital Clase B, conforme a lo dispuesto en la Parte 15 de las Normas de la FCC. Estos límites están diseñados para proporcionar una protección razonable contra una interferencia dañina en una instalación residencial. Este equipo genera, usa y puede irradiar energía de radiofrecuencia y, si no se instala y se usa de acuerdo con las instrucciones, puede causar una interferencia dañina a las radiocomunicaciones. Sin embargo, no hay ninguna garantía de que la interferencia no ocurrirá en una instalación en particular. Si este equipo llega a causar una interferencia dañina a la recepción de radio o televisión, lo cual puede determinarse encendiendo y apagando el equipo, el usuario deberá intentar corregir la interferencia tomando una o varias de las siguientes medidas:

— Reorientar o reubicar la antena receptora.
— Aumentar la separación entre el equipo y el receptor.
— Conectar el equipo a una toma de corriente en un circuito distinto al cual esté conectado el receptor.
— Consultar al distribuidor o a un técnico experto en radio/TV para solicitar asistencia.

Makita U.S.A. Inc.
14930 Northam Street, La Mirada, CA 90638-5753, EUA
+1-(714) 522-8088

Símbolos

A continuación se muestran los símbolos utilizados para el cargador.

V	volts o voltios
A	amperes
Hz	hertz
~	corriente alterna
W	vatio
⎓	corriente directa o continua

Carga

⚠*PRECAUCIÓN:* Una vez que se completa la carga, asegúrese de quitar el enchufe eléctrico del cargador de batería de la fuente de voltaje CA y retire el enchufe hembra del cargador de batería y coloque la tapa de la batería.

***AVISO:* El cargador de batería es para cargar la unidad portátil de alimentación eléctrica de MAKITA solamente. Nunca lo utilice para otros propósitos o para las baterías de otros fabricantes.**

***AVISO:* Cuando el cargador de batería está conectado a la unidad, la herramienta o la máquina no arrancan. En este caso, extraiga el cargador de batería de la unidad.**

***AVISO:* Si la temperatura de la batería es baja o alta durante la carga, la carga podría detenerse. En este caso, espere hasta que la batería alcance la temperatura normal calentándola o dejándola enfriar, y luego reinicie la carga.**

1. Retire la tapa de la batería girándola.

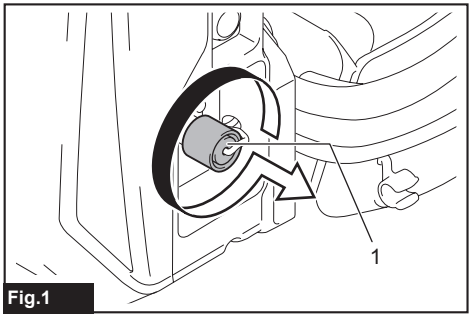

Fig.1

► **1.** Tapa

2. Alinee la protuberancia en el enchufe hembra del cargador de batería con la contraparte en el enchufe de la unidad, y luego conecte el enchufe hembra al enchufe girando el primero.

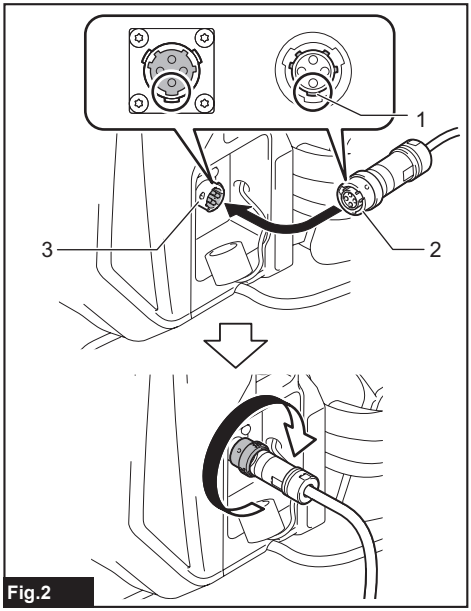

Fig.2

► **1.** Protuberancia **2.** Enchufe hembra **3.** Enchufe

3. Conecte el enchufe eléctrico del cargador de batería a la fuente apropiada de voltaje CA.

4. Una vez que se completa la carga, quite el enchufe hembra del cargador de batería y luego coloque la tapa de la batería.

Durante la carga, la luz indicadora de alimentación principal se enciende en rojo y las luces indicadoras muestran la capacidad restante de la batería. Cuando se completa la carga, la luz indicadora de alimentación principal y las luces indicadoras se apagan.

Luz indicadora de alimentación principal	Luces indicadoras			Capacidad restante
	■ Iluminadas	□ Apagadas	◪ Parpadeando	
■	■ ■ ■ ◪			Cargando (75% a 100%)
■	■ ■ ◪ □			Cargando (50% a 75%)
■	■ ◪ □ □			Cargando (25% a 50%)
■	◪ □ □ □			Cargando (0% a 25%)

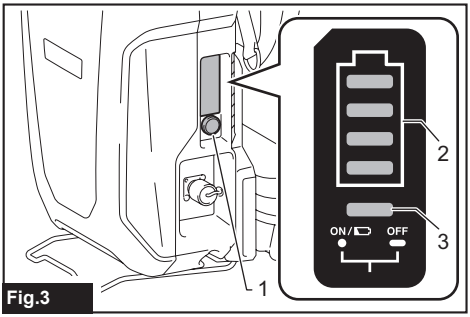

Fig.3

► **1.** Botón de encendido/apagado **2.** Luz indicadora **3.** Luz indicadora de alimentación principal

La herramienta o la máquina no funcionará si el cargador está conectado a la unidad. Si la luz indicadora de alimentación principal parpadea en color rojo, la carga no iniciará porque la unidad se sobrecalentó o la temperatura de la unidad es baja. En este caso, deje enfriar la unidad o caliente la unidad.

Si luz indicadora de alimentación principal parpadea en color rojo y verde alternadamente, desconecte el cargador y retire el enchufe hembra del cargador, y luego limpie el cargador quitando el polvo de la entrada de C.A., la ventilación de entrada y la ventilación de salida. Si la luz indicadora de alimentación principal sigue parpadeando en color verde y rojo alternadamente después de limpiar el cargador, solicite la reparación a su centro de servicio autorizado de Makita.

La siguiente tabla indica los tipos de batería, el número de celdas y la capacidad nominal que puede cargar el cargador de batería.

Voltaje	Número de celdas	Unidad portátil de alimentación eléctrica de iones de litio	Capacidad (Ah)	Tiempo de carga (minutos)
36 V - 40 V máx.	100	PDC1200	33,5	360
36 V - 40 V máx.	130	PDC1500	43,55	450

NOTA: El cargador está equipado con el ventilador de enfriamiento. El sonido del ventilador de enfriamiento se escucha durante la carga, pero no indica un problema con el cargador.

MANTENIMIENTO

⚠***PRECAUCIÓN:*** **Asegúrese siempre de que la unidad portátil de alimentación eléctrica haya sido apagada y que la batería haya sido extraída antes de intentar realizar una inspección o tarea de mantenimiento.**

Para mantener la SEGURIDAD y FIABILIDAD del producto, las reparaciones, y cualquier otra tarea de mantenimiento o ajuste deberán ser realizadas en centros de servicio autorizados o de fábrica Makita, empleando siempre repuestos Makita.

Limpieza del cargador

Retire el polvo de la entrada de C.A., la ventilación de entrada y la ventilación de salida.

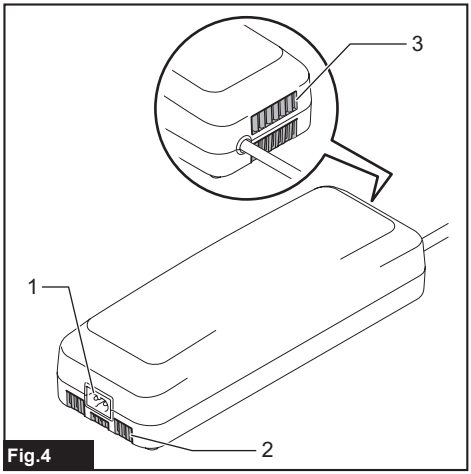

Fig.4

► **1.** Entrada de C.A. **2.** Ventilación de entrada **3.** Ventilación de salida

NOTA: Si el tiempo de carga se alarga mucho más de lo usual, solicite la reparación o mantenimiento a los centros de servicio autorizado de Makita.

Makita Corporation
3-11-8, Sumiyoshi-cho,
Anjo, Aichi 446-8502 Japan
www.makita.com

885808C936
DC4001-1
EN, FRCA, ESMX
20221104

Quebec Notice — Warranty of Availability (Bill 29)
Avis (Québec) — Garantie de disponibilité (projet de loi 29)

For Québec customers only:
Pour les clients du Québec seulement :

NOTICE TO QUÉBEC CONSUMERS – Warranty of availability of replacement parts, repair services and related maintenance/repair information. *Please note that while Makita Canada Inc. ("Makita") makes reasonable efforts to have replacement parts and/or maintenance/repair information available for certain products, please note that Makita does not guarantee the availability of replacement parts, repair services or maintenance/repair information within the meaning of section 39 of the Quebec Consumer Protection Act and sections 79.18 to 79.20 of the Regulation Respecting the Application of the Consumer Protection Act, for any Makita® products manufactured, imported, distributed, advertised, offered for sale and/or sold in Quebec (whether through authorized dealers, or any other distribution channel).*	***AVIS AUX CONSOMMATEURS DU QUÉBEC – Garantie de disponibilité des pièces de rechange, services de réparation, et renseignements relatifs à l'entretien et à la réparation.*** *Bien que Makita Canada Inc. (« Makita ») déploie des efforts raisonnables afin de rendre disponibles les pièces de rechange et/ou les renseignements relatifs à l'entretien ou à la réparation de certains produits, Makita ne garantit pas la disponibilité des pièces de rechange, des services de réparation ou des renseignements nécessaires à l'entretien ou à la réparation au sens de l'article 39 de la Loi sur la protection du consommateur du Québec et des articles 79.18 à 79.20 du Règlement d'application de la loi sur la protection du consommateur pour aucun produit Makita^MD fabriqué, importé, distribué, annoncé, offert en vente et/ou vendu au Québec (que ce soit par l'intermédiaire de détaillants autorisés ou d'autres voies de distribution).*